HYDRO PARTNER

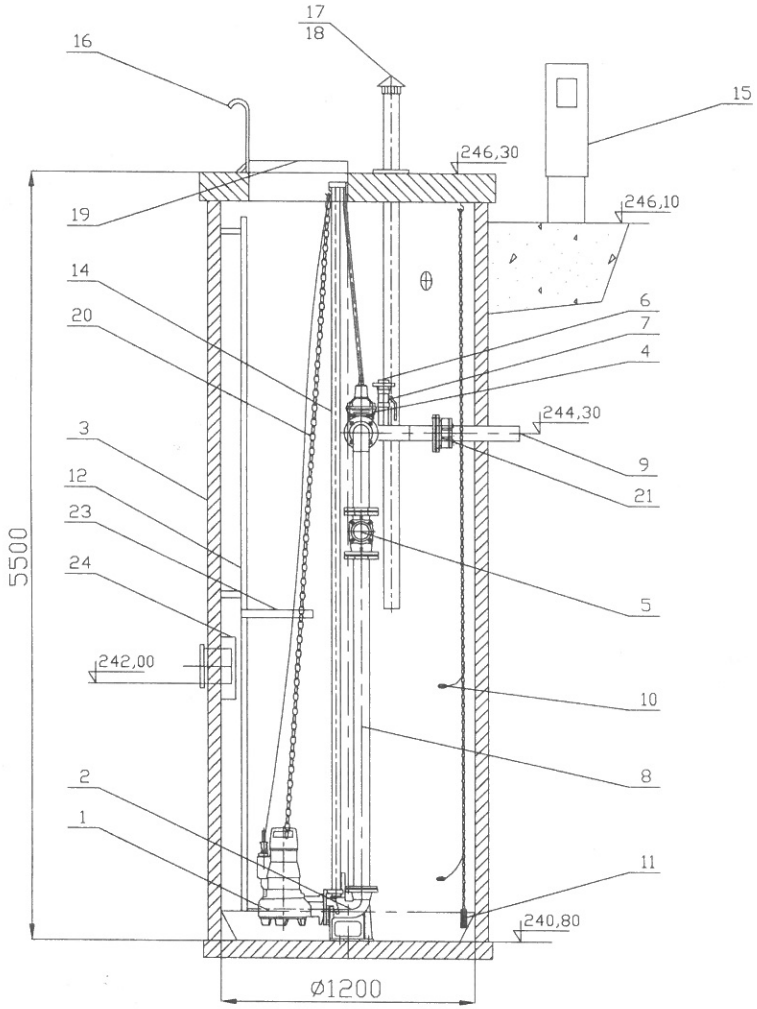


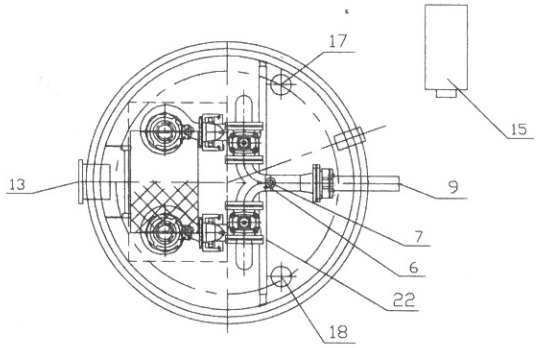


# Schemat przepompowni ścieków PS Cyganka gm. Panki

ADAPTOWANO:

| Lp | Nazwa | Ilość | Materiał | Uwagi |
|---|---|---|---|---|
| 24 | Deflektor | 1 | stal nierdzewna | |
| 23 | Podest obsługowy | 1 | stal nierdzewna | |
| 22 | Belka wsporcza (regulowana) | 1 | stal nierdzewna | |
| 21 | Złączka stal/PE DN65/75 | 1 | żeliwo | |
| 20 | Łańcuch | 2 | stal nierdzewna | |
| 19 | Właz wejściowy | 1 | stal nierdzewna | |
| 18 | Biofiltr kominkowy DN100 (wyw.) | 1 | stal nierdzewna | |
| 17 | Kominek wentylacyjny DN100 (naw.) | 1 | stal nierdz./ PVC | |
| 16 | Poręcz | 1 | stal nierdzewna | |
| 15 | Szafa sterownicza | 1 | | |
| 14 | Prowadnice rurowe | 2 | stal nierdzewna | |
| 13 | Króciec napływowy | 1 | PVC200 | |
| 12 | Drabinka | 1 | stal nierdzewna | |
| 11 | Sonda hydrostatyczna | 1 | | |
| 10 | Wyłącznik pływakowy | 2 | | |
| 9 | Rurociąg tłoczny | 1 | PEØ90 | |
| 8 | Układ tłoczny DN65 | 1 | stal nierdzewna | |
| 7 | Zawór kulowy DN50 | 1 | | |
| 6 | Nasada płucząca T52 | 1 | | |
| 5 | Zawór zwrotny DN65 | 2 | żeliwo | |
| 4 | Zasuwa klinowa DN65 | 2 | żeliwo | |
| 3 | Zbiornik | 1 | Polimerobeton | |
| 2 | Kolano stopowe DN65 | 2 | żeliwo | |
| 1 | Pompa zatapialna ARX F065-170/024F2USG -140 2,40kW | 2 | wg katalogu | |

**RYS. NR 4 SCHEMAT PRZEPOMPOWNI P1**